HEALTHCARE FURNITURE
IMPROVING PEOPLE'S LIVES

FICHE TECHNIQUE FT 144

LIT STELLA

RÉFÉRENCES

10.CM.6099 - 10.CM.6099.1 - 10.CM.6099.2 - 10.CM.6099.3



UTILISATION PRÉVUE

Structure de lit articulée électrique à hauteur variable, destinée au repos des utilisateurs dans le cadre de soins à domicile, favorisant leur autonomie maximale dans le traitement ou l'atténuation d'une maladie, d'une blessure ou d'un handicap.

CARACTÉRISTIQUES TECHNIQUES

. Structure composée d'un sommier et d'ensembles tête/pied avec 4 roulettes Ø100 mm (toutes les 4 avec frein), avec ou sans barrières latérales en MDF finition hêtre. Prévue pour recevoir une potence à perfusion, une potence de lit et un matelas. Les ensembles tête/pied sont fabriqués avec une structure interne en tube rectangulaire 60x30x1,5 mm et 45x20x1,5 mm en acier E235 et en tube rond Ø32x1,5 mm en acier E220, soudés MIG manuellement ou par cellule robotisée, intégrant un moteur de réglage en hauteur et entièrement habillés en mélamine finition hêtre, ou avec deux panneaux en mélamine dans la version LIGHT. Le sommier, identique sur les 4 versions, est fabriqué principalement en tube rectangulaire 45x25x1,5 mm en acier ST-34.2 et 40x20x2 mm en acier E235, ainsi qu'en tube carré 25x25x1,5 mm en acier ST28, soudé MIG-TIG par cellule robotisée, avec dégraissage et phosphatation de la surface avant peinture époxy.
. Plan de couchage en quatre parties avec lattes en hêtre, articulé en 3 sections par moteur électrique commandé au moyen d'une télécommande, permettant le réglage en hauteur (350 à 750 mm) et les positions Trendelenburg et Anti-Trendelenburg grâce aux moteurs installés sur les ensembles tête/pied.
. Les moteurs portent le marquage CE et bénéficient d'une garantie de 2 ans contre les défauts de fabrication avérés. Cette garantie ne couvre pas les dommages causés par une mauvaise manipulation du moteur, du câble, de la télécommande, du transformateur ou de la fiche. Afin de garantir un fonctionnement continu, le lit peut être équipé en option d'une batterie pour fonctionner en cas de coupure de courant.
. Chacune des 4 versions comprend un Kit de Transport permettant un montage final facile.
. Conforme à la norme de sécurité EN 60601-2-52.

ACCESSOIRES :

. Potence à perfusion - Réf. 10.AC.1075/.O/ 10.AC.1076/.O
. Potence de lit - Réf. 10.AC.1025
. Poignée de maintien du matelas - Réf. 11.CME.001
. Matelas simple BD à 6 rainures, 1820x890x100 mm, housse imperméable et ignifuge avec fermeture à glissière en L - Réf. 10.AC.1039.

DIMENSIONS : Plan de couchage 1900 x 900 x 350 à 750 mm (longueur x largeur x hauteur réglable).

POIDS : 56 kg (environ, selon la référence)

Couleur standard : Structure grise

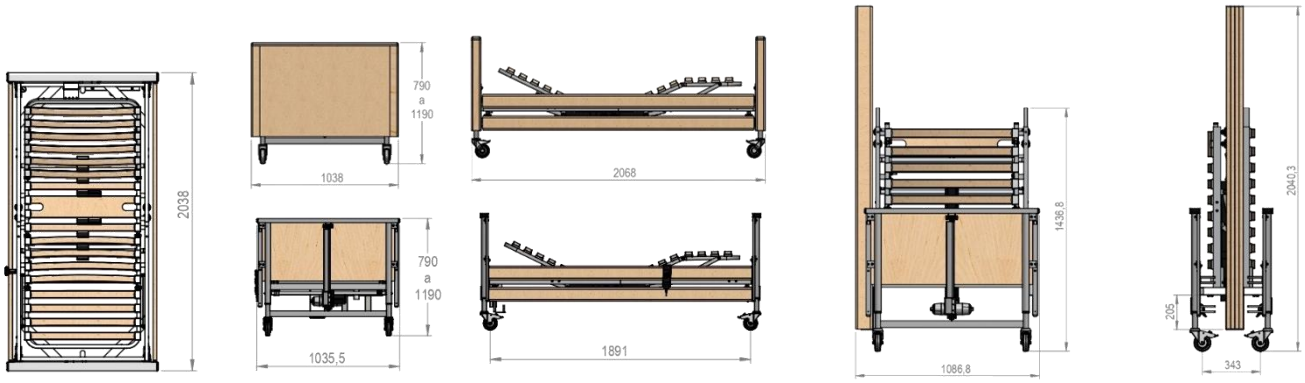

JMS - Industria de Mobiliário Hospitalar, S.A.
Zona Industrial do Bunheiro - Rua da Zona Industrial, n.° 26 - 3870- 021 MURTOSA
T +351 234 880 018 | F +351 234 880 017
jms@jmshospitalar.com
www.jmshospitalar.com

SÉCURITÉ

. Le lit ne doit pas être utilisé par un patient présentant des troubles psychiatriques ni comme brancard de transport (il peut toutefois être déplacé à l'intérieur de la chambre avec le patient installé dessus). Conçu pour un patient adulte pesant moins de 135 kg et âgé d'au moins 12 ans, pour des soins à domicile de courte ou de longue durée, et non pour un environnement hospitalier.

. Lors de l'entrée ou de la sortie du patient, le lit doit être réglé à une hauteur appropriée et rester toujours freiné afin d'éviter tout déplacement imprévu susceptible de mettre en danger le patient ou l'utilisateur. Toute intervention et/ou maintenance, ainsi que la mise en place d'accessoires sur ce produit, nécessite l'autorisation de JMS, S.A.

. Faire attention au risque d'écrasement au niveau des articulations. 

. Éviter tout déversement de liquide sur le moteur et la télécommande. Ne pas approcher de matériaux abrasifs ni de sources de chaleur, car le produit contient des matériaux susceptibles de s'enflammer.

. Le lit doit être utilisé uniquement à l'intérieur. Avant d'utiliser un produit JMS, consulter systématiquement le manuel d'utilisation.

. La durée de vie prévue du lit est de cinq ans, à condition qu'il soit utilisé correctement conformément au manuel d'utilisation.

STOCKAGE/CONSERVATION

. Le lit est fourni partiellement démonté et conditionné dans un Kit de Transport, qui facilite également son acheminement jusqu'à l'utilisateur final et son montage ; une seule personne est nécessaire à cet effet.

. Le lit est emballé dans du carton et/ou du film. Il doit être stocké dans des locaux où la température et l'humidité sont contrôlées (température inférieure à 25°C, humidité inférieure à 60 %) afin de ne pas endommager l'emballage ni le produit.

. Il doit être stocké dans des endroits protégés contre les chutes d'objets, en position verticale sur ses roulettes, et ne doit pas être empilé.

. Lors des opérations de nettoyage, ne pas utiliser de détergents, de solutions contenant de l'alcool ni de matériaux susceptibles d'endommager le produit. Utiliser un chiffon doux et humide, puis essuyer avec un chiffon sec.

QUALITÉ

. Tous nos produits sont conçus à partir de matières premières et auxiliaires rigoureusement contrôlées à la réception et intégrées au processus de fabrication défini selon des procédures internes dans le cadre du système de management de la qualité NP EN ISO 9001 mis en œuvre.

. Les produits JMS bénéficient d'une garantie. Consulter le Certificat de Garantie en vigueur dans l'entreprise.

JMS - Industria de Mobiliário Hospitalar, S.A.
Zona Industrial do Bunheiro - Rua da Zona Industrial, n.° 26 - 3870 - 021 MURTOSA
T +351 234 880 018 | F +351 234 880 017
jms@jmshospitalar.com
www.jmshospitalar.com